خداوند زیبایست و زیبایی را دوست دارد

اسکان

اسکان، آگهی نامه تخصصی تجهیزات ساختمان

خرداد ۱۳۹۷ ، شوال ۱۴۳۹ ، ۱۲۶ صفحه، June 2018

اسکان

خرداد ۹۷

پذیرای شما هستیم در سالن شماره ۸ غرفه ۴۴/۱

www.eskanmag.com

قابلیت جستجوی سریع در صنوف مورد نظر با تفکیک رنگ

(021)66 530 395 - 6

instagram.com/eskanmag

eskanmag.com@gmail.com

2025

@vita_iran
@vita.iran

تلفن : 021 44119700 - 44114700
09126721725
مدیر فروش : 09121002752

Bathroom Cabinet

وعده دیدار ما بیست و پنجمین نمایشگاه بین‌المللی کاشی و سرامیک ۱۳۹۷

وستا
انتخابی بی همتا

ViTA

www.vitairan.com

نماینده انحصاری فروش
شیرآلات شایان
در غرب تهران

مراجعه شود به صفحات ۴۷-۴۶ و ۷-۶

پذیرش نمایندگی فروش
از شهرهای فاقد نمایندگی

Vita

نوین سرام

مجتمع تولیدی چینی بهداشتی نوین سرام کویر

www.novinceram.com

051 37276033

novin_ceram_kavir

novinceramkavir@gmail.com

Jasland

کانون آگهی و تبلیغات سرزمین پاس دارای مجوز رسمی به شماره ۸۰۱۰۱۸۷ از وزارت فرهنگ و ارشاد اسلامی

آگهی نامه سرزمین پاس . **اسکان** (ویژه تجهیزات و لوازم ساختمان)

صاحب امتیاز و مدیر مسئول: امید اصلاحی

مدیر طراحی: محمدامین اصلاحی

مدیر توزیع و امور مشترکین: خانم مهندس حاجی علیان

بازاریابی و فروش آگهی : خانم اصلاحی و آقای مهندس غلامرضا اصلاحی

تیراژ: ۵۰۰۰ نسخه

تلفن : ۶ - ۳۹۵ ۵۳۰ ۶۶ (۰۲۱)

سامانه های پیام کوتاه: ۰۹۱۹۸۰ ۶۵۶۲۵ - ۰۹۲۱ ۱۱۴۵۸۳۰

نشانی : تهران - میدان توحید - خیابان ستارخان - خیابان تاکستان - پلاک ۷ - طبقه سوم - زنگ شماره ۵

هشدار

لطفاً هنگام داد و ستد، با روش های مقتضی، اطمینان لازم را از صحت ادعای آگهی دهندگان محترم بدست آورید.

صداقت در گفتار، شفافیت در کردار و پاسخگویی به تعهداتمان، مسئولیت ما در قبال آگهی دهندگان محترم است

لطفاً با مشاهده و شمارش دقیق تیراژ آگهی نامه های اسکان، ما را در رسیدن به این الگوی پسندیده یاری نمایید.

تیراژ ۵۰۰۰ نسخه با قابلیت راستی آزمایی

Instagram/eskanmag مشاهده_تیراژ_اسکان #32

خدمات

از ما بیشتر بخواهید ...

COREET
we try harder!
نسل جدید چینی بهداشتی در ایران

نوین سرام
مجتمع تولیدی چینی بهداشتی نوین سرام کویر

Jasland

COREET
we try harder!

مدعی در ظرافت و زیبـــایی

رونمایی

نمایشگاه بین المللی چینی بهداشتی تهران

۱۹ الی ۲۲ تیر ماه نمایشگاه بین المللی تهران سالن ۱۵ - ۱۴

پخش غفرانی

GHOFRANI DISTRIBUTION

نمایندگی فعال پذیرفته میشود

آسکان

کاشی و سرامیک: آپادانا سرام، پردیس سرام، باستان، نفیس، فخار برلیان، سرام نگار، ارگ

آدرس دفتر مرکزی: کرج ، کلاک ، ایستگاه شهرداری

ساعت کاری ۸ الی ۱۳ ظهر – ۱۴ الی ۱۹ عصر

telegram.me/pakhsh_ghofrani

09211766581

تماس با ما : ۰۲۶ - ۳۴۵۶۵۳۰۰

telegram.me/eskanmag

پخش غفرانی

GHOFRANI DISTRIBUTION

نمایندگی فعال پذیرفته میشود

آسیتار

شیر آلات: KWC، قهرمان، راسان، ماهشیر، فیروزه، پارسیان، تهران دوش، رابو، آرتین

دفتر مرکزی: ۶۶ ۲۲ ۳۱ ۳۲ - ۰۲۶

فروش: داخلی ۳۰۰ الی ۳۰۸

فروش شهرستان: داخلی ۳۵۰ الی ۳۵۳

تـلفن : 021 44119700
021 44114700
09126721725
مدیر فروش : 09121002752

ویتا
انتخابی بی همتا

VitA
Bathroom Cabinet

3019

3025

3028

3029

3031

3035

Bathroom Cabinet

@vita_iran
@vita.iran

گلسار فارس

GOLSAR

SANITARYWARE

Karo GROUP

WEB : GOLSARFARS.ORG
ORIENT wall hung toilet

golsar2014.ir

karamikaro

تهران، خیابان بنی هاشم، بالاتر از
کوچه فرجادی کوشا، پلاک ۲۶۷

Tel: [+98 21] 22 30 30 60
[+98 21] 22 30 30 61

Fax: [+98 21] 22 30 30 62
[+98 21] 22 30 30 63

نمایندگی عمده

گلسار

Karo GROUP

GOLSAR FARS
SANITARY WARE MANUFACTURER
KARO GROUP

ASTER wc

GRAVITY countertop

MARANTA countertop

LUCIA wc

MEDALLION countertop

پخش کالاهای بهداشتی کارو
KARO SANITARY WARE GROUP

TEL: (+98 21) 22 30 30 60
(+98 21) 22 30 30 61
(+98 21) 22 30 30 62
FAX: (+98 21) 22 30 30 63
WEB: vertacab.com
golsarfars.org
karamikaro

ITALIAN CLASSICAL SANITARY WARE
کرومات متمایز در شیرآلات
www.chromate-taps.com
chromate_taps

رونمایی از جدیدترین
طرح‌های کرومات
در نمایشگاه حمام، سونا و استخر
۱۹ الی ۲۲ تیرماه
سالن خلیج فارس

تلفن دفتر فروش: ۷ - ۲۲۳۱۶۵۸۶ (۰۲۱)
کارتریج کروکس KEROX (ساخت کشور اتریش)
پلاتور نئوپرل NEOPERL (ساخت کشور آلمان)
آبکاری PVD طلایی زیر کوئیوم

کرومات
Chromate

فانتوم برنزی
بوک کروم
بوک طلایی
بوک برنزی

telegram.me/eskanmag
تماس با ما: ۶ - ۳۹۵۳۰۵۶۶ اسکان ۳۲ ۱۰

www.chromate-taps.com

کابینت های گِلنز

Glanz

glanz_sanitary_ware

آسپن پتینه - GB
63x38

تاینا صدفی - GB
58x45

۱۰۶۰ طرح چوب - GB
60x46

مونتلا - GB
70x47

مارسلا - GB
70x47

۳۳۹۰ قهوه‌ای مات - GB
90x50

۲۲۰۰۲ کد رنگی۰۲ - GB
57x42

۷۰۶۵ کد رنگی۰۵ - YA
70x45

۷۰Q پتینه - YA
71x47

آلما پتینه - YA
81x49

تلفن دفتر فروش: ۷ - ۲۲۳۱۶۵۸۶ (۰۲۱)

کارخانه داتیس

دفتر فروش تهران : ۰۲۱ ۲۶ ۳۱ ۷۵ ۲۵
فکس : ۰۲۱ ۲۶ ۳۱ ۷۵ ۲۷
از سراسر کشور نمایندگی می پذیرد
۰۹۱۲ ۰۶۷۲ ۸۷۴
www.datissfactory.com

700 x 1500 x 750 mm
700 x 1700 x 780 mm

700 x 1500 x 750 mm
700 x 1700 x 780 mm

720 x 1500 x 700 mm
750 x 1700 x 730 mm

170 x 120 x 70 cm

160 x 80 x 60 cm
170 x 80 x 60 cm

160 x 160 x 70 cm

170 x 80 x 60 cm

130 x 70 x 60 cm

170 / 160 / 150 / 140 x 70 x 60 cm

140 x 140 x 60 cm

180 x 150 x 70 cm

150 x 80 x 60 cm
160 x 80 x 60 cm

150 x 150 x 65 cm

130 x 130 x 63 cm

120 x 120 x 45 cm

160 x 80 x 55 cm

150 x 85 x 63 cm

170 x 80 x 60 cm

165 x 87 x 66 cm

155 x 85 x 53 cm

150 x 100 x 58 cm

150 x 88 x 60 cm

140 x 76 x 50 cm

150 x 88 x 65 cm

170 / 160 / 150 / 140 x 70 x 60 cm

170 x 120 x 65 cm

170 x 80 x 60 cm

180 x 85 x 60 cm

150 x 150 x 60 cm

1720 x 1060 x 650 mm

A-403 : 80 x 80 x 190 cm
A-404 : 90 x 90 x 190 cm
A-405 : 100 x 100 x 190 cm

150 x 70 x 60 cm

880 x 1800 x 680 mm
860 x 1700 x 680 mm

170 / 160 x 70 x 60 cm

180 x 85 x 60 cm

880 x 1500 x 680 mm
800 x 1700 x 680 mm

telegram.me/eskanmag

کارخانه داتیس

A-607-28 : 800 x 800 x 1950 mm
A-608-28 : 900 x 900 x 1950 mm
A-609-28 : 1000 x 1000 x 1950 mm

A-618 (R) : 800 x 1100 x 1950 mm
A-619 (R): 800 x 1200 x 1950 mm

A-610 : 800 x 800 x 1950 mm
A-611: 900 x 900 x 1950 mm

CODE : S8105
CODE : S8209
CODE : S8211
CODE : JY- S8212

A-007 : 900 x900 x 2100 mm

A-008 : 1000 x1000 x 2100 mm

619 : 120 x 80 x 95 cm

ZH-1038 : 120 x 80 x 215 cm

CODE : JY- S8113
CODE : JY- S8104
CODE : JY- S8117
CODE : JY- S8209

A-614 : 900 x 900 x 2000 mm

A-034 S : 900 x900 x 2080 mm

A-406 : 800 x1200 x 1900 mm

AG 4051: 1200 x 800 x 2150 mm

CODE : A-2401

CODE : 2400

CODE : 2395

CODE : A - 2398

CODE : 2366

CODE : 8835

CODE : 8833

CODE : 211

CODE : 210

CODE : 2390

CODE : A-2398

CODE : 2340

CODE : 2327

CODE : 8869

CODE : 8855

CODE : 206

CODE : 209

ATLAS TRADING

بازرگانی اطلس سرام

طراحی و پخش انواع حاشیه و تک گل

باندهای رزینی تبریز و هرمس با تخفیف ویژه

سما طوسی
آرتین
باران
سایه
سپنتا
سما بژ
تکستایل
آمادیس
تراما
فریم
رمانس
پالاس
تورین
هیلتون
گالری
راماندا

دفتر مرکزی: تهران، خیابان بنی هاشم، نبش بن‌بست حمزه، پلاک ۲، طبقه اول، واحد ۲

انبار مرکزی: شهریار، سعید آباد، نبش خیابان وحید ۳، پلاک ۱۱۱

تلفن: ۰۲۱-۲۶۱۴۳۹۲۷
۰۲۱-۲۶۱۴۳۹۸۱
فکس: ۰۲۱-۲۶۱۴۳۹۷۳
همراه: خلیلی‌نژاد ۰۹۱۲-۶۹۹۰۴۶۱ حیدری ۰۹۱۲-۱۸۷۷۸۰۹

telegram.me/eskanmag

بازرگانی اطلس سرام

ATLAS TRADING

تولید و پخش نوارهای کنج استیل در ۳ رنگ (مات و براق)
با ابعاد ۱ و ۲/۴۰ متر

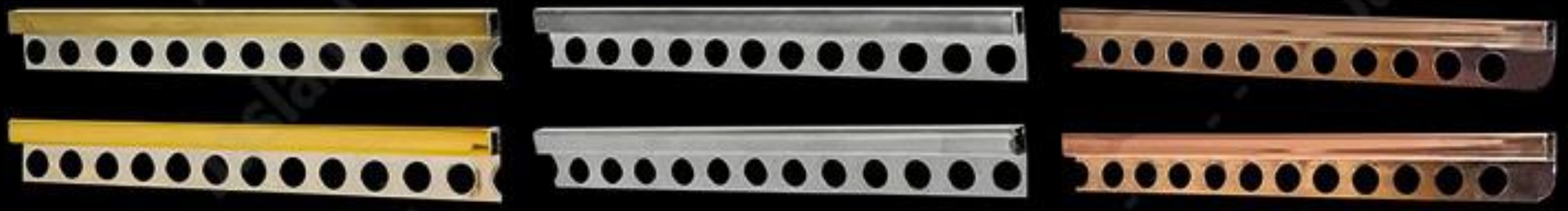

عرضه فیتیله های چینی و ایرانی (سرام آرا) با نازلترین قیمت تحویل در سراسر ایران

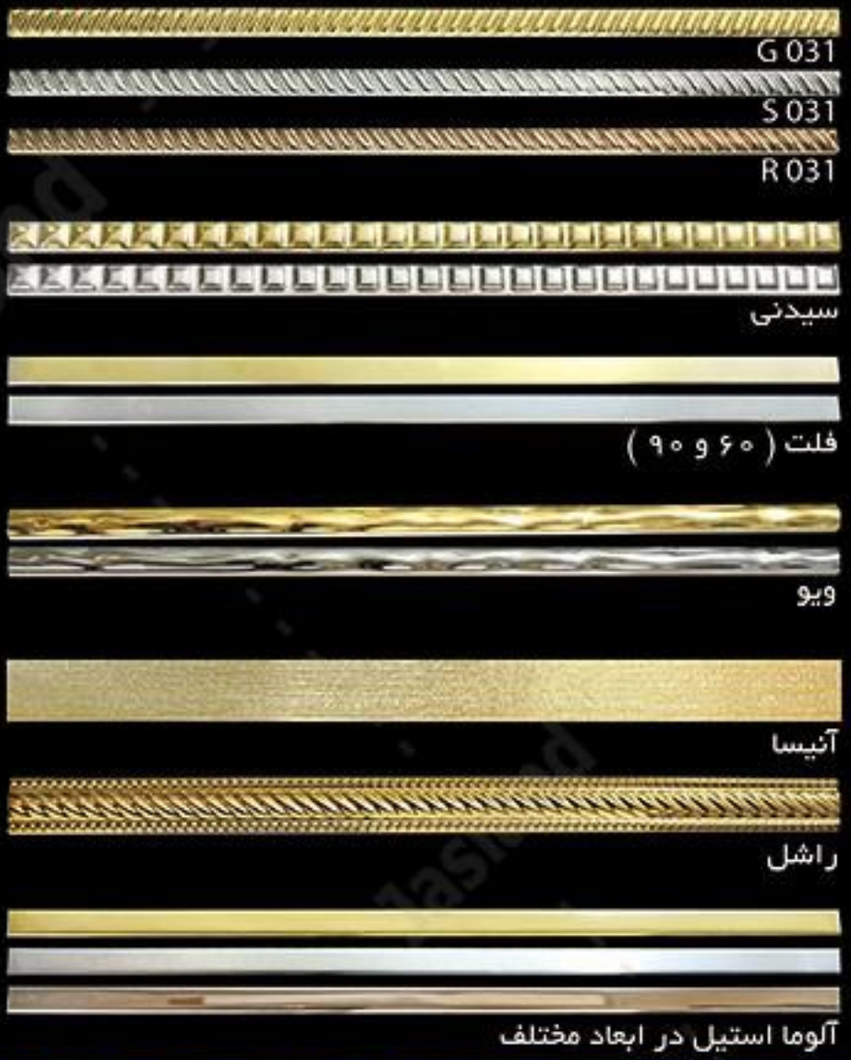

دفتر مرکزی : تهران ، خیابان بنی هاشم ، نبش بن‌بست حمزه ، پلاک ۲ ، طبقه اول ، واحد ۲
انبار مرکزی : شهریار ، سعید آباد ، نبش خیابان وحید ۳ ، پلاک ۱۱۱
تلفن : ۰۲۱-۲۶۱۴۳۹۲۷
۰۲۱-۲۶۱۴۳۹۸۱
فکس : ۰۲۱-۲۶۱۴۳۹۷۳
همراه : خلیلی‌نژاد ۰۹۱۲-۶۹۹۰۴۶۱ حیدری ۰۹۱۲-۱۸۷۷۸۰۹

هُلا
تولید کننده کابینت های PVC
HOLA
Different Sence And Specific Experience
(021) 26303369 / 26304516
(021) 26304562 / 26303384
(021) 26303376 / 26304568

HOLA®

Home appliance & sanitary ware

Different Sence And Specific Experience

هُلا

تولید کننده کابینت های PVC

telgram:https//telegram.me/hola_co
insta:hola.co.ir

(021) 26303369 / 26304516
(021) 26304562 / 26303384
(021) 26303376 / 26304568

تهران، ملاصدرا، شیراز جنوبی،
کوچه اتحاد، پلاک ۴، طبقه ۴، واحد ۷ و ۸
کدپستی: ۱۴۳۵۸-۴۳۸۸۹

تلفن: ۵-۲۳ ۱۱ ۰۵ ۸۸ ۰۲۱
فکس: ۵۱ ۷۵ ۲۱ ۸۸ ۰۲۱

اِسکی سِر

Kaiser

Unit 8, 4th Floor, No4,
Ettehad Alley, South Shiraz St.,
Molasadra Ave., Tehran, Iran

www.kaiseriran.com
E-mail: info@kaiseriran.com
Tel: +98 21 88 05 11 23 - 5

colors elize

بازرگانی بهرنگ (شفیعی)

FIURENZA

رتینا 67x37

نیلیا 70x44

ویستا 80x50

آویس 86x51

رولین 57x37

کابینتی آرین 60x39

مرلین 45x45

بهرنگ 50x41 60x41 68x39

تهران: خیابان بنی هاشم، روبروی بانک دی، پلاک ۱۷۱ تلفن: ۲۲۳۱۱۳۹۰ - ۲۲۳۲۰۰۴۹ همراه: ۰۹۱۲ ۱۰۳۶۵۴۷

بازرگانی بهرنگ (شفیعی)

FIURENZA

تهران: خیابان بنی هاشم، روبروی بانک دی، پلاک ۱۷۱ تلفن: ۲۲۳۱۱۳۹۰ - ۲۲۳۲۰۰۴۹ همراه: ۰۹۱۲ ۱۰۳۶۵۴۷

جکوزی یک تکه
۱۵۰*۷۰ ویستان

SANI
سنی یار ماندنی

Russia
SANI CUP 2018

وان یک تکه
۱۵۰*۷۰ ویستان

طرح ویژه
جام جهانی
سنی

sanisalesRep : معاونت فنی فروش

saniservice : خدمات پس از فروش سنی

sanisalesPR : روابط عمومی فروش سنی

sanimarekting : معاونت بازاریابی سنی

telegram.me/eskanmag

شیر شاوری کیتا

یونیکا آسنا

یونیورست رونیکا

یونیورست آدرینا

شیرآلات پرنس

سرویس لوکس برلیان

بیش از ۲۰ مدل فلاش تانک

www.saniplastic.com
اینستاگرام رسمی سنی : saniplastic
معاونت فروش سنی : sanisalesvice
کانال تلگرام رسمی سنی : sanichannel

LT - 001E
LT - 003D
LT - 003E
LT - 1003E
LT - 1002E
0846
0806
1306
0834
0832
0863
0864
1303
0819A
1310A
0828A
0830A
0837A
98A
4602
Pier پیر
Give You Refreshing Life
بازرگانی مهدی
Mahdi Trading
آدرس: تهران، خیابان شیراز جنوبی، خیابان سامان
نبش کوچه بهار ۴، پلاک ۳۰/۱، واحد ۷
www.mahditrading.ir
تلفن: ۰۲۱-۸۸۰۴۹۹۹۰
۰۲۱-۸۸۲۱۳۰۷۱
۰۲۱-۸۸۰۳۲۲۰۷
۰۲۱-۸۸۰۴۵۴۱۴
۰۲۱-۸۸۶۱۲۶۹۰-۱
۰۹۱۲-۱۰۹۸۷۹۶
۰۹۱۲-۴۰۶۳۷۴۲
۰۹۱۲-۴۱۰۶۹۶۲
۰۹۱۲-۰۹۲۳۴۲۸

857-4

811-1

857/2

857/3

Bn cs 15001

Co bn 15001

Co 16005

بازرگانی مهدی

پیر Pier

Give You Refreshing Life

آدرس: تهران، خیابان شیراز جنوبی، خیابان سامان
نبش کوچه بهار ۴، پلاک ۳۰/۱، واحد ۷
www.mahditrading.ir

Mahdi Trading

تلفن: ۰۲۱-۸۸۰۴۹۹۹۰
۰۲۱-۸۸۲۱۳۰۷۱
۰۲۱-۸۸۰۳۲۲۰۷
۰۲۱-۸۸۰۴۵۴۱۴
۰۲۱-۸۸۶۱۲۶۹۰-۱

۰۹۱۲-۱۰۹۸۷۹۶
۰۹۱۲-۴۰۶۳۷۴۲
۰۹۱۲-۴۱۰۶۹۶۲
۰۹۱۲-۰۹۲۳۴۲۸

تولید لوازم لوکس ساختمانی
با استاندارد آرمه
تلفن تماس جهت اخذ نمایندگی:
۰۹۱۹۶۳۳۰۷۷۲

Milade Noor

دفتر مرکزی: میدان تجریش، خیابان
غلام جعفری، پلاک ۲۶
۰۹۱۲-۶۵۹۷۱۰۴

نمایشگاه: رسالت، بنی هاشم. بالاتر از سه راه پرتوی
بن بست لاله، بن بست ساحل، پلاک ۱
۰۹۱۹-۶۳۳۰۷۷۲

@miladenoor_1
Commercial_m.n_group

تولید لوازم لوکس ساختمانی
با استاندارد آرمه
تلفن تماس جهت اخذ نمایندگی:
۰۹۱۹۶۳۳۰۷۷۲

Milade Noor

دفتر مرکزی: میدان تجریش، خیابان
غلام جعفری، پلاک ۲۶
۰۹۱۲-۶۵۹۷۱۰۴

نمایشگاه: رسالت، بنی هاشم، بالاتر از سه راه پرتوی
بن بست لاله، بن بست ساحل، پلاک ۱
۰۹۱۹-۶۳۳۰۷۷۲

@miladenoor_1
Commercial_m.n_group

تولید کننده لوازم لوکس ساختمانی با نشان استاندارد آرمه

با متریال فایبر گلاس، وارد کننده و پخش کننده

انواع جکوزی، فرنگی، وال هنگ، وان، دوش کابین و ....

گروه تولیدی
دیاموند
۰۲۶۳-۴۷۱۰۷۸۳
۰۹۱۲-۲۸۳۹۵۹۰
۰۲۶۳-۴۷۲۱۹۲۳
۰۹۳۵-۶۳۸۰۰۰۸
Fullset P. 201820
Fullset P.888
Fullset Milano 975

گروه تولیدی
دیاموند
۰۲۶۳-۴۷۱۰۷۸۳
۰۹۱۲-۲۸۳۹۵۹۰
۰۲۶۳-۴۷۲۱۹۲۳
۰۹۳۵-۶۳۸۰۰۰۸
60 x 60
Fullset 201821

آینه سرا فرهند

تولید انواع آینه دستشوئی و حمام در طرحها و رنگهای متنوع

انواع باکس و آینه های PVC

با دو سال ضمانت

www.aynesara.com
www.aynesara.ir

نخستین دریافت کننده گواهینامه

ISO 9001-2008

از کشور سوئیس در تولیدات

آینه دستشویی و حمام

تولید هر نوع محصولات PVC به سفارش شما

اتاژور PVC

پویان (PVC) (در اندازه‌های مختلف)

آینه طبقه دار PVC (۵۰ × ۳۰) (۷۰ × ۵۰)

آینه باکس درب کامل (۶۰ × ۴۵)

کنج PVC ۶۰

آینه باکس دکوری (۶۰ × ۴۵)

پیمان PVC در اندازه های مختلف

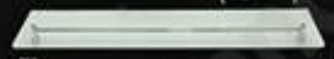
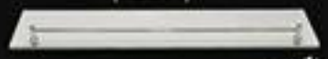
اتاژور (با گارد)

باکس دو در طرح دار (۶۰ × ۲۰) (۷۰ × ۲۴)

باکس حوله دار ساده (۶۰ × ۲۰) (۷۰ × ۲۴)

باکس حوله دکوری فانتزی (۶۰ × ۲۰) (۷۰ × ۲۴)

باکس حوله دکوری طرح دار (۶۰ × ۲۰) (۷۰ × ۲۴)

باکس آینه شاهین (۶۰ × ۶۰) با هالوژن

باکس آینه موج

باکس آینه گلزار (۶۰ × ۶۰) (۵۰ × ۵۰)

آینه های طرح دار، در طرح ها و اندازه های مختلف

آینه ABS گلزار

آینه پردیس گرد ۵۵

آینه نورا (۶۰ × ۶۰)

آینه ABS رز

آینه ABS نورا بیضی با LED

آینه ABS فروغ با LED

تهران: جاده خاوران، روبروی کارخانه سیمان، زمان آباد، خیابان رستگار، پلاک ۱۳

تلفن: ۳۳۵۳۳۰۴۷ (۰۲۱) همراه: ۰۹۱۲ ۱۲۱۳۹۱۶

اولین تولید کننده آینه با سیستم دائمی ضد بخار

اولین تولید کننده آینه های مولتی استایل در ایران با بیش از ۳۰ سال تجربه در تولید انواع آینه

مهرزاد

سیمب (با نور و بدون نور)

سپهر (با مهتابی و بدون مهتابی)

کمان (با مهتابی و بدون مهتابی)

نیما (۵۵) در ۳ رنگ

پرواز (۵۰X۶۰)

آرین در ۴ رنگ (۶۰X۶۰)

فرنود (در دو اندازه)

آزاد

مهران در ۳ اندازه
(با نور و بدون نور)

پورنگ در ۴ اندازه

آوین ۵۵ (در رنگهای مختلف)

آریا در رنگ های مختلف

ایکس ساده

ورساچه (با مهتابی و بدون مهتابی)
(۵۰ x ۷۰)

بادبان (۵۵x۷۰) در چهار رنگ

آتنا در چهار رنگ

اس طبقه دار در رنگ های مختلف

پرنیان (با مهتابی و بدون مهتابی)

آینه طبقه دار
۵۰X۶۰ افقی

باکس دستگیره مخفی

آینه بیضی PVC
(۵۰ x ۷۰) (۴۰ x ۶۰)

۶۳۲۸ (۴۵x۶۰)

آینه تراش دار ساده
در اندازه های مختلف

آینه گرد (PVC) در اندازه‌های
۴۸،۳۸ و ۶۰

آینه پگاه (PVC)

باکس آینه فانتزی در ۲ اندازه

باکس آینه سپیده در ۲ اندازه

آینه پرتو (PVC)

۶۲۸۸ (۴۵x۶۰)

روشویی های طرح دار، در طرح ها و اندازه های مختلف

و دهها طرح و رنگ دیگر

تماس با ما: ۶۶۵۳۰۳۹۵ - ۰۶۱
www.eskanmag.com

Miror & Box Bathroom Set

گروه تولیدی آینه المـــاس
با بیش از ۱۰ سـال سابقه تولید
آینه بـاکس یک تکه در ایـران

804 680x850 mm | 832 550x780 mm | 831 550x740 mm | 817 700x930 mm | 815 730x880 mm

آینه باکس ۸۶۴ | آینه باکس افرینا کلاسیک | آینه باکس یلدا کلاسیک | آینه باکس تارا گلدار | آینه باکس ۸۶۲

آینه باکس زنبق | آینه باکس رز کلاسیک | آینه باکس کد۴ کلاسیک | آینه باکس ۸۶۰ | آینه باکس شبنم گلدار

آینه باکس BM4 S/B | آینه باکس یلدا S/B | آینه شقایق B | آینه اکازی | آینه یاس | آینه لاله S&B

0922 747 9588
gem - mirorgroup
0912 485 4036

نمایندگی فعال از استانها پذیرفته می شود.
76 21 19 81 - 4

2YEAR WARRANTY

شهرک صنعتی خرمدشت، خیابان ششم شرقی
پلاک ۵۷ و ۵۹

Miror & Box Bathroom Set

گروه تولیدی آینه الماس
با بیش از ۱۰ سال سابقه تولید
آینه باکس یک تکه در ایران

آرمیتا۵۵ سلطنتی

آرسینا کلاسیک

نانسی کلاسیک

ساترون مستطیل کلاسیک

یورک زمینی و دیواری

یونیک ۵۰ زمینی و دیواری

لیندا ۷۵ -۶۵

T 45 - 50 - 60

ساترون ایستاده

لوسیا و لیونا سلطنتی

میلانو سلطنتی

نانسی سلطنتی

سیلور سلطنتی

لوسیا و آسین دیواری

میلانو دیواری

ژوپیتر دیواری

آرسینا سلطنتی

0922 747 9588
gem - mirorgroup
0912 485 4036

نمایندگی فعال از استانها پذیرفته می شود.
76 21 19 81 - 4

WARRANTY 2YEAR WARRANTY

شهرک صنعتی خرمدشت، خیابان ششم شرقی
پلاک ۵۷ و ۵۹

..... منتظر محصولات جدید ومتنوع ما باشید .....

IOP

فلاش تانک تاپ

25 سال ضمانت

دارای نشان استاندارد ایران

مدل : فلاش تانک توکار

ضخامت : ۸ سانتی متر

مدل : پاریس

ظرفیت :۴ تا ۷ لیتر قابل تنظیم

مدل : کلاسیک

ظرفیت :۵ تا ۸ لیتر قابل تنظیم

مدل : اسکار

ظرفیت :۴ تا ۷ لیتر قابل تنظیم

دفتر فروش : تهران ، خیابان خیام ، چهارراه گلو بندک ، پاساژ ۱۱۰ ، روی همکف ، شماره ۷

فرهمند راد

۰۲۱-۵۵۸۰۴۶۷۹

۰۲۱-۵۵۱۶۷۰۲۴

۰۲۱-۵۵۶۱۴۰۹۰

۰۲۱-۵۵۸۰۴۳۶۷

WWW.topflushtank.com

https://t.me/Topflushtank

FLUSH TANK TOP

فلاش تانک تاپ

25 سال ضمانت

دارای نشان استاندارد ایران

کفشورتاپ
۱۰ * ۱۰

کفشورتاپ
۱۲/۵*۱۲/۵
سیفون دار

کفشور۱۰*۱۰
پایه بلند

کفشورتاپ
۱۵*۱۵

کفشورتاپ
۱۲* ۱۲

کفشورتاپ
۱۵ * ۱۵
سیفون دار

فلوتر آسانسوری تاپ
آبگیری از کنار

دوش استاپ و سه راه دوش تلفنی

شیرصابون مایع وآب سرد کن

شیلنگ توالت و
شیلنگ یونیکا دوش
برنجی

شیلنگ توالت و
شیلنگ یونیکا دوش
برنجی کروم

شیلنگ توالت و
شیلنگ یونیکا دوش
ABS

دفتر فروش : تهران ، خیابان خیام ، چهارراه گلو بندک ، پاساژ ۱۱۰ ، روی همکف ، شماره ۷

فرهمند راد

۰۲۱-۵۵۸۰۴۶۷۹
۰۲۱-۵۵۱۶۷۰۲۴

۰۲۱-۵۵۶۱۴۰۹۰
۰۲۱-۵۵۸۰۴۳۶۷

https://t.me/Topflushtank

WWW.topflushtank.com

ایران صلیب تولید کننده :

Producer Kinds of Tile Spacer

اسپیسر بلوک شیشه ای ۲ و ۵ و ۱۰ میل با مواد نو و شفاف

انواع صلیب ساده و شیاردار از ۱ میل تا ۱۰ میل
تولیـــــد شده با مواد پلی اتیلن نو و شفاف

پایه پانل شیر جهت استفاده در استند و پانلهای نمونه شیرآلات
استفاده ساده و راحت ، تولید شده بامواد صنعتی محکم و مقاوم

تولید نوار کنج PVC درجه ۱ پویا سپاهان
دررنگهای متنوع و اندازه ۲۴۰ سانتی متری
بصورت بسته های ۴۰ عددی (وکیوم درکارتن)

تولید نوارکنج آلومینیوم
بطول ۲۵۰ سانتی متر دررنگهای مات ، براق و طلائی

دیگر نگـــران بالا و پائینی سرامیـک و سنـگ ها
هنگام کارکردن نباشیـــــد.

NEW The balance

همتراز
The balance

صحرائی

همراه : ۰۹۱۲۵۴۶۷۷۳۴

۰۹۱۹۸۰۰۵۰۰۷

تلفن : ۷۷۹۳۵۰۸۶ ـ ۷۷۹۵۰۱۸۰
فکس : ۷۷۰۰۴۰۱۰

@iransalib

email: mehdi.sahraei1354@yahoo.com

شماره ID ثبت : ۲۱۴۹۱

دارای گواهینـامه ثبت طرح صنعتی و مالکیت معنوی
هرگونه کپی برداری از طرح تولید شده پیگرد قانونی دارد.

R.Masjedi 09191027119

ماهان کابین

www.mahancabin.com

تولید کننده انواع کابینت های PVC
(پایه دار، دیواری، فول ست، آینه و باکس)

تولید بیش از ۱۵۰ مدل کابینت های روشویی با سنگ های ایرانی و خارجی

پذیرش نمایندگی فعال از سراسر کشور

۲ سال ضمانت

MD 227

MD 302

MD 185

MZ 306

MD 231

MD 223

MD 163

MD 183

MZ 236

MD 102

MD 304

MZ 307

MZ 218

MZ 235

MZ 241

تلفن: ۹-۵۵۲۸۰۶۳۷ تلفکس: ۵۵۲۸۰۶۳۹ همراه: (مدیریت) ۰۹۱۰-۱۱۵۸۹۰۴

@mahan_cabin

کارخانه صنعتی میرزایی
تولید انواع نوار کنج های آلومینیومی و استیل
در رنگ های مختلف
۰۲۱ - ۸۸۲۱۳۷۶۵
۰۲۱ - ۸۸۰۶۹۱۸۵
۰۹۱۲ ۱۱۳ ۵۵ ۱۱
تهران، میدان ونک، خیابان ملاصدرا، خیابان
شیراز جنوبی، بن بست لاله، پلاک ۲۹، واحد ۲

Azalea
Azalea Sanitary Ware

آزالیا برخوردار زیبایی ها

برای دریافت کاتالوگ جامع و نمونه های بیشتر با شرکت تماس حاصل فرمایید.

تمامی فول ست ها به صورت مجزا (**آینه و باکس یا روشویی**) به فروش می رسد

0263472300 5
0263472300 6
0212203592 0

تولید و پخش پناهی

تهران، انتهای نواب، خیابان زمزم، نبش کوچه رحمان اصانلو

۰۹۱۲۴۰۲۰۲۶۲ ۵۵۹۴۱۲۶۵ ۵۵۹۴۱۱۰۹

سری دنا

فروش ویژه
۲۳۰۰۰۰ تومان

مدل: دوکاره سردوش و گوشی استیل
۹۷۰۰۰ تومان

۹۲۰۰۰ تومان

مدل: ۶۰ نانسی
۲۷۰۰۰۰ تومان

۹۲۰۰۰ تومان

مدل: ۴۰ آرمیتاژ
۱۹۰۰۰۰ تومان

۹۲۰۰۰ تومان

مدل: ۵۵ آرمیتاژ
۲۳۵۰۰۰ تومان

گروه تولیدی کابینت روشویی و آینه باکس سودا

سودا SODA

درطرح و رنگ دلخواه مشتری

0060 (60x40)
0070 (70x50)

0011 (65x40)

0013 (65x40)

6050 (60x20)
7050 (75x25)

6060 (60x20)
7070 (70x25)

6030 (60x20)
7030 (70x25)

0012 (50x50)

0074 (70x60) L
0074 (60x50) S

0077 (55x65)

0056 (50x50)

0075 (70x60)
0064 (55x60)

0076 (70x60)

نانسی ۶۰

آسپن۶۰

آرشیدا

تولیپ۴۵دیواری

داملا ۶۰

رگال ۸۷

مونیکا ۸۱

استخوانی

تخم مرغی

موج

حصیری

توپی

پولکی

بومهن، خیابان سپاه، سر بیست و چهار متری بسیج
تولیدی سودا

www.روشویی.com
https://t.me/sodaroshoii

۰۹۱۲ - ۵۰۸ ۴۸ ۵۴
۰۹۲۱ - ۵۵۸ ۴۸ ۵۴

جهت بازدید از محصولات به کانال تلگرام مراجعه فرمایید

پخش چینی کُـــرد (ابراهیمی)

Cord

تهران، انتهای نواب، خیابان زمزم، شهید غلامرضائی
پلاک ۳۶۱، فروشگاه ابراهیمی، نمایندگی چینی کُرد

۰۹۳۳ - ۸۸۰ ۶۷ ۲۰ ۰۹۱۲ - ۵۰ ۹۰۰ ۸۵ ۰۲۱ - ۵۵ ۸۵ ۶۱ ۹۷

telegram.me/eskanmag

آبریزان آذرارس

شیرآلات بهداشتی

شماره ثبت ۱۵۲۱۸

تولید کننده انواع شیرآلات بهداشتی و ساختمانی

طرح : آینار طرح : فلورا طرح : ونیز مدل مینا طرح : دنا طرح : اردکی طرح : ایلیا

با ۵ سال ضمانت
خرابی و تعویض

پذیرش نمایندگی فعال از سراسر کشور

website: www.aaaras.ir

آدرس دفتر فروش: رباط کریم ، خیابان معلم ، پلاک ۶۶ دفتر فروش ۰۲۱-۵۶۶۷۴۷۴۳
آقای اسلام اسلامی

۰۹۱۲ ۶۹۶ ۶۷۱۵
۰۹۳۷ ۳۱۳۲۵۳۰

RASSAN
همراه سرد و گرم زندگی
RASSAN SANITARY FAUCET MANUFACTURER
WWW.RASSAN.IR
Rassan.ir
RassanCo
telegram.me/eskanmag
تماس با ما: ۶ - ۳۳۰۵۳۰۵۶۶ اسکان ۳۲

شیرآلات
راسان

LIZA

شصت ۶ ماه گارانتی

صدای مشتری
۰۲۱-۵۵۱۵۹۸۹۰

ویتا
انتخابی بی همتا

منتظر دیدارتان در بیست و پنجمین نمایشگاه بین‌المللی کاشی و سرامیک هستیم

سری ارس طلایی

Golden Aras

telegram.me/eskanmag

ویتا
انتخابی بی همتا

SHAYAN
نمایندگی فروش
شایان در غرب تهران
www.vitairan.com
۰۲۱ ۴۴ ۱۱ ۹۷ ۰۰
۰۲۱ ۴۴ ۱۱ ۴۷ ۰۰
۰۹۱۲۶۷۲۱۷۲۵
مدیر فروش :
۰۹۱۲۱۰۰۲۷۵۲
@vita.iran @vita_iran

شیر آلات ساختمانی

نوبل

NOBEL

Sanitary Wears

Nobel.Company @Nobel

MADE IN SPAIN & IRAN

امور مشتریان :

تلفن : ۰۲۱-۲۲۵۳۹۰۵۳

فکس : ۰۲۱-۲۲۳۰۵۵۳۵

sedal MADE IN SPAIN

sedal MADE IN SPAIN

DIFFERENT COLOURS

سری یونیک

sedal MADE IN SPAIN

DIFFERENT COLOURS

سری الیت

sedal MADE IN SPAIN

DIFFERENT COLOURS

سری فونیکس

sedal
MADE IN SPAIN

DIFFERENT COLOURS

سری زئوس

SW9024 | SW9023 | SW9022 | SW9021

sedal
MADE IN SPAIN

DIFFERENT COLOURS

سری کراویت

SW7504 | SW7503 | SW7502 | SW7505

sedal
MADE IN SPAIN

DIFFERENT COLOURS

سری بُن

SW8324 | SW8323 | SW8322 | SW8326

sedal
MADE IN SPAIN

DIFFERENT COLOURS

سری فلت

SW8114 | SW8113 | SW8112 | SW8516 | SW8111

sedal
MADE IN SPAIN

DIFFERENT COLOURS

سری دنیل

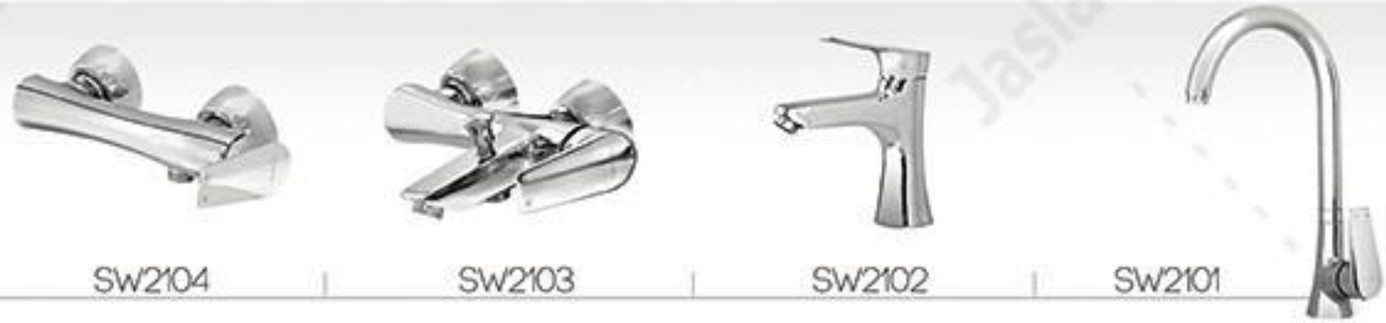

SW2104 | SW2103 | SW2102 | SW2101

گروه تولیدی و صنعتی ریابی

RIABI

ریابی نمادی از هنر و صنعت ایرانی

Riabi, The Symbol Of Iranian Art And Industry

شیر پیسوار ربع گرد
۱/۲×۱/۲ ۱/۲×۳/۸

شیر ماشین لباسشویی
۱/۲×۳/۴

شیر پیسوار فیلتر دار
۱/۲×۱/۲ ۱/۲×۳/۸

شیر کولری و ساید ۱/۲

شیر غیر گازی
۱ - ۱/۲ - ۳/۴

شیر پکیج
۱ - ۱/۲ - ۳/۴

شیر کلکتور
۱۶×۱/۲ ۲۰×۱/۲

شیر یک طرفه ۱/۲

شیر شلنگی ربع گرد ۱/۲

شیر شلنگی ربع گرد ۱/۲

شیر شلنگی تک ضرب ۱/۲

شیر شلنگی (کلیدی) ۱/۲

دفتر مرکزی ۰۲۱-۲۶۳۲۷۰۰۱-۶

ارتباط با مدیریت و درخواست نمایندگی ۰۹۱۲-۱۶۴۱۰۹۰

واحد سفارشات ۰۹۱۲-۱۳۷۲۴۱۶

www.riabi.ir @riabi riabi.ir

RIABI Production and industrial group

RIABI

گروه تولیدی و صنعتی ریابی

ریابی نمادی از هنر و صنعت ایرانی

Riabi, The Symbol Of Iranian Art And Industry

- مغزی ربع گرد سرامیکی ۱/۲ - ۳/۸
- زانو لنگ ۵۲ - ۵۸
- مغزی شیر ۱/۲
- بالاتنه شیر شلنگی
- واسطه شوفاژی (نیپل) ۷/۵ cm

- شلنگ آفتابه
- سرشلنگی گازی ۱/۲ - ۳/۴
- سرشلنگی آبی ۱/۲-۳/۴-۱/۲×۳/۴
- واسطه برنجی ۳/۸ به ۱/۲ ۱/۲ به ۳/۸ ۳/۴ به ۱/۲

- روپیچ توپیچ ۲۶/۵ - ۳۳/۲ - ۴۷
- رابط برنجی ۱/۲×۳/۴-۳/۴×۱- ۱×۱/۱.۴
- مغزی برنجی ۱/۲-۳/۴-۱
- کلکتور پله ای

دفتر مرکزی ۰۲۱-۲۶۳۲۷۰۰۱-۶ ارتباط با مدیریت و درخواست نمایندگی ۰۹۱۲-۱۶۴۱۰۹۰ واحد سفارشات ۰۹۱۲-۱۳۷۲۴۱۶

RIABI Production and industrial group www.riabi.ir @riabi riabi.ir

فروشگاه میثم

پخش انواع محصولات

پلی اتیلن (پلی رود، پلی پارس، پلی ران)
سیتکو، دی-اِن، پرواز، سیم ایتالیا
شیرآلات بهداشتی _ گازی. انواع فلنج و رینگ
پخش کنتورهای ایران انشعاب آبفر و آب بان
پخش اتصالات دنده ای به قیمت عمده

D.N

راسان
شیرآلات بهداشتی

شیرآلات قهرمان

سیتکو

پخش محصولات پلی ران

تهیه و توزیع کلیه تجهیزات صنعتی و ساختمانی

پخش انواع کاتریج

پخش انواع
محصولات سیتکو

پخش شیرآلات بهداشتی

پخش انواع شیرگازی

تهران ، چهارراه گلوبندک
پاساژ برلیان ،همکف، پلاک۵

تلفن : ۰۶ ۶۱ ۹۲ ۳۳
تلفکس : ۱۴ ۰۹ ۹۷ ۳۳
(زمانیان)

telegram.me/eskanmag

فروشگاه میثم

تهران ، چهارراه گلوبندک
پاساژ برلیان ،همکف، پلاک۵

تلفن : ۰۶ ۶۱ ۹۲ ۳۳
تلفکس : ۰۹ ۱۴ ۹۷ ۳۳
(زمانیان)

GHAHRAMAN Manufacturer Sanitary Valves
Made In Iran

GHAHRAMAN
SANITARY VALVES FACTORY

آمینی

گرایشی نو به کیفیت و زیبایی

aamini

آمادگاه ساختمانی و صنعتی آمینی

چهارراه گلوبندک، ۱۵ خرداد غربی
نرسیده به بانک سامان، ساختمان
جوادی، طبقه اول، پلاک ۲

۰۲۱-۵۵۱۵۵۶۴۷
۰۲۱-۵۵۶۹۴۹۲۹

آمادگاه ساختمانی و صنعتی آمینی

((تمام گوشی ها با صافی تمیز شونده می باشند))

گوشی ۵ حالتِ پهن طوسی | گوشی ۵ حالتِ پهن سفید | گوشی ۵ حالتِ پهن آبی | گوشی ۳ حالتِ بلانش | گوشی پهن آچاردار | گوشی تایسیر

گوشی آزورو سه حالتِ مربع | گوشی آزورو سه حالتِ گرد | گوشی ۳ حالتِ کرومو | گوشی ۴ حالتِ فراتلی | گوشی شاوری

@mahmudimarket

(بازرگانی محمودی)

کامل ترین عرضه کننده لوازم بهداشتی ساختمانی و اتصالات به صورت عمده (در غرب تهران)

تهران، بازار آهن شادآباد، مجتمع تجاری ۱۷ شهریور، بلوک بی . ب پلاک ۱۲۱
تلفن: ۶۶۶۴۷۲۱۳ ، ۶۶۶۰۶۵۲۳ تلفکس: ۶۶۶۳۹۲۶۲

@mahmudimarket

(بازرگانی محمودی)

تهران، بازار آهن شادآباد، مجتمع تجاری ۱۷ شهریور، بلوک بی . ب پلاک ۱۲۱
تلفن: ۶۶۶۴۷۲۱۳ ، ۶۶۶۰۶۵۲۳ تلفکس: ۶۶۶۳۹۲۶۲

آبران
اتصال
ABRAN ETESAL
نمایندگی فروش محصولات آبران اتصال
تهران ، چهارراه گلوبندک ، کوچه آجودان باشی ، پاساژ گلوبندک ، طبقه زیر زمین ، پلاک ۶
تلفن : ۰۹۱۹-۵۱۶۶۵۸۵ ۰۹۱۲-۵۱۶۶۵۸۵ ۰۲۱-۵۵۵۸۸۹۹۱ ۰۲۱-۵۵۶۲۳۲۸۹

پخش ابراهیم پور

تهران ، چهارراه گلوبندک ، کوچه آجودان باشی ، پاساژ گلوبندک ، طبقه زیر زمین ، پلاک ۶

تلفن : ۰۹۱۹-۵۱۶۶۵۸۵ ۰۹۱۲-۵۱۶۶۵۸۵ ۰۲۱-۵۵۵۸۸۹۹۱ ۰۲۱-۵۵۶۲۳۲۸۹

پخش زارعی

مدیر فروش (جعفرآبادی)

تهران ، چهارراه گلوبندک ، کوچه حمام ملا باشی
پاساژ ۱۱۰ ، طبقه ۲ - ، پلاک ۱
تلفن : ۰۲۱-۵۵۶۲۷۷۶۲
همراه : ۰۹۱۲-۳۱۰۴۹۱۲

پخش زارعی

مدیر فروش (جعفرآبادی)

تهران ، چهارراه گلوبندک ، کوچه حمام ملا باشی
پاساژ ۱۱۰ ، طبقه ۲ - ، پلاک ۱
تلفن : ۵۵۶۲۷۷۶۲-۰۲۱
همراه : ۰۹۱۲-۳۱۰۴۹۱۲

BAZEN
SANITARY
FAUCET
MANUFACTURER
شیر آلات لوکس
بازِن

BAZEN

SANITARY FAUCET MANUFACTURER

تهران، میدان ونک، خیابان ملاصدرا، شیراز جنوبی
گرمسار غربی، پلاک ۳۶، بازار سرامیک ایران
تلفن: ۰۲۱۸۸۰۵۴۸۳۳ ۰۲۱۸۸۰۴۱۵۸۳

تهران، چهارراه گلوبندک، پانزده خرداد غربی
پاساژ فروردین نو، طبقه همکف، پلاک ۲
تلفن: ۰۲۱۵۵۷۱۳۱۹ ۰۲۱۵۵۱۶۲۶۹۳

کیان کالا
Qianproduct
LEO
LOWARA
Pentax
WATER PUMPS
PEDROLLO
... the spring of life
تهران • بازارآهن شادآباد • مجتمع تجاری پارسیان • بلوک مهر • پلاک ۱۹ • (گروه صنعتی کیان کالا)
@Qianproduct • ۰۹۳۹۳۲۷۶۲۶۴ • ۰۲۱-۶۶۱۵۵۳۱۲ • ۰۲۱-۶۶۱۵۵۳۸۵

کیان کالا

Qianproduct

YORK®

نوار تفلون دنا

توسعه صنعت میراب تولید کننده لوازم بهداشتی ساختمان
میراب sanitary accessories co.
mirab sanitary accessories co.

تهران • بازارآهن شادآباد • مجتمع تجاری پارسیان • بلوک مهر • پلاک ۱۹ • (گروه صنعتی کیان کالا)

@Qianproduct • ۰۹۳۹۳۲۷۶۲۶۴ • ۰۲۱-۶۶۱۵۵۳۱۲ • ۰۲۱-۶۶۱۵۵۳۸۵

شیرآلات ساختمانی سایه

چند در سایه اعتماد

تولید کننده شیرآلات ساختمانی

نشان استاندارد ملی ایران

مدل شهاب تک محصولات سایه حاصل دو دهه تجربه تخصصی فقط در این حوزه می باشد.

دو محصول از لحاظ ظاهری شبیه بهم،
اما قیمت ها متفاوت!!
علت طول عمر آنهاست.

شماره ثبت: ۲۰۱۹۶۳

کد ۰۳۴ دارای گواهینامه ۷۵۸۹ ID کپی برداری از طرح های فوق پیگرد قانونی دارد

کارخانه: تهران، جاده قدیم کرج، کیلومتر ۱۹، شهر قدس، شهر صنعتی زاگرس تلفن: ۴۶۸۱۸۰۲۲ - ۰۲۱ همراه: ۰۹۱۲ ۳۲۳۵۹۵۱ مدیریت

باستان

5 YEARS GUARANTEE

باستان
با شیرآلات
زندگی رویائی

نشانی کارخانه: تهران، پاکدشت، شهرک صنعتی عباس آباد، بلوار خیام، خیابان جامی، کوچه صنوبر (۲/۲)، پلاک ۱۱۷۲ تلفن: ۰۲۱ ۳۶۴۲۷۴۰۰ ۰۲۱۳۶۴۲۶۹۲۰-۲۳

سری پرشین سفید

سری پرشین مشکی

سری پرشین طلایی

سری برمودا سفید

سری برمودا مشکی

سری برمودا طلایی

شیرآلات بهداشتی کیمیا

Sanitary Valves Kimiya

تلفن: ۶-۰۲۱-۳۶۴۲۷۰۹۴ همراه: ۰۹۱۲-۳۵۸ ۳۵۹۸

تهران، کیلومتر ۳۵ جاده خاوران، شهرک صنعتی عباس آباد

خیابان دلگشا، پلاک ۷۷۷

اولین تولیدکننده ی واقعی و تخصصی سیستم های دوش حمام درایران

فَریز شاور

سیستم های دوش فَریز شاور با ۲ نشان استاندارد ملی ایران

اولین دارنده نشان ملی استاندارد ایران در تولید سیستم های دوش حمام درایران

سیستم هـــای دوش فَریـــزشـــاور

شیلنگ های دوش با استیل ۳۰۴ و تیوب داخلی PEX

شیـر مقسم از جنس بـرنج بـا کـاتریج سـرامیکی

سر دوش با ترکیب آب و هوا و دارای گوی برنجی

تمام لوله ها از جنس فلز برنج

تولید ۱۰۰٪ ایران

علامت استاندارد ایـران
نشانه مرغوبیت کالاست
م ۶۶۴۸۱۴۴۹۴
م ۶۶۴۸۹۳۵۹۴
شماره ثبت طرح: ID:۱۳۴۸۰
شماره ثبت اختراع: ۸۹۱۶۴

سر دوش
کاهنده مصرف آب

گوشی تلفنی با ترکیب
آب وهوا کاهنده
مصرف آب

۰۲۱-۳۳۲۸۴۱۹۵ ۰۲۱-۳۳۲۸۴۱۹۶

تهران ، جاده خاوران ، شهرک صنعتی خاوران ، سایت فن آوران ، خیابان میخک ، پلاک ۲۴۱۹

تهران : بازار، چهارراه گلوبندک ، پاساژ توسل ، طبقه دوم، پلاک ۳۳ تلفن : ۰۲۱-۵۵۵۷۴۳۳۷ تلفکس : ۰۲۱-۵۵۵۷۱۶۴۴

همراه : ۰۹۱۲-۸۳۵۱۳۹۰(بهروز) ۰۹۱۲-۵۲۲۵۳۶۷(محمود) کد پستی : ۱۱۱۴۷۸۸۳۴۱

تولید کننده لوازم بهداشتی و ساختمانی

Shana

Shana Sanitary Ware

@shanauniverset1

نمایندگی فعال از تمامی شهرستانها پذیرفته میشود.

تهران، بزرگراه رسالت، خیابان بنی هاشم، جنب بانک صادرات، پاساژ بنی هاشم، واحد ۴

تلفن : ۲۶۳۰۳۱۲۵ - ۲۶۳۰۳۱۲۸

همراه : ۰۹۱۲۳۲۰۷۷۶۹

۰۹۱۲۵۰۷۰۶۴۳

گروه تولیدی ایده نو
دارنده نشان استاندارد ملی ایران
code:20001
code:20002
code:20003
code:20004
code:10001
code:10002
code:10003
تهران، کیلومتر ۱۲ جاده خاوران، عباس آباد علاقبند، شهرک صنعتی بهارستان، فاز ۲، خیابان نرگس ۱، پلاک ۵۷۴
مدیر فروش: ۰۹۱۲۷۰۶۸۶۲۰ (مهندس محمد خفاجه)
مدیر عامل: ۰۹۱۲۲۰۷۷۰۸۷ (عباس خفاجه)
تلفن: ۰۲۱-۳۶۶۷۶۴۱۴ فکس: ۰۲۱-۳۶۶۷۶۴۱۶
ideh.company@gmail.com www.idehno-co.com @idehno-co

واحد فروش و اعطای نمایندگی شهرستان ها

۰۹۱۲ ۹۰۵ ۴۲ ۸۹
۰۹۱۲ ۹۳۰ ۲۴ ۸۹

آدرس: تهران، میدان امام حسین (ع) ، خیابان دماوند
خیابان شهید منتظری، کوچه منصور، پلاک ۸
تلفن: ۳۳۷ ۸۸ ۱۶۲ - ۰۲۱

نیوپایپ

PEX-AL-PEX

لوله و اتصالات ۵ لایه

آذین لوله

تک لایه و پنج لایهPP

لوله و اتصالات پلی پروپیلن

SGP
فلاش تانک دو حالته

پلی ران اتصال
لوله و اتصالات پلی ران اتصال

نیوفلکس
پدیده ای نو در لوله کشی فاضلاب

پلی رود اتصال
POLI ROOD ETTESAL

پذیرش نماینده انحصاری از استانهای فاقد نمایندگی

ست اهرمی آرنیکا

SAVE WATER ... SAVE LIFE ...

ذخیره آب... تداوم زندگی...

۰۲۱-۳۶۴۲۴۲۴۷ ۰۲۱-۳۶۴۲۳۹۴۱ ۰۹۲۱-۶۵۰۱۴۰۰

آدرس: تهران، کیلومتر ۴۰ جاده خاوران، شهرک صنعتی عباس آباد، بلوار ابن سینا، خیابان ۴۵، پلاک ۴۲۷

شیرآلات بهداشتی پیچک

PICHAK SANITARY VALVES

تهران، جاده خاوران، عباس آباد علاقمند، شهرک صنعتی بهارستان
فاز یک، خیابان نیلوفر ۴، پلاک ۳۳۲

۰۹۱۲-۵۷۵۳۷۱
۰۹۳۹-۱۵۲۲۸۲۶

۰۲۱-۳۶۶۷۵۲۸۲
۰۲۱-۳۶۶۷۵۲۸۱

Pichak

روتوس کروم
ROTOS

فروشگاه صداقت

چهارراه گلوبندک، پاساژ فروردین نو، طبقه دوم، پلاک ۲
تلفن: ۵۵۸۱۰۷۱۶ تلفکس: ۵۵۶۲۷۸۸۴
همراه: ۰۹۱۲-۳۰۵۹۵۵۴ و ۰۹۱۲-۲۰۰۰۵۱۱
محمود غلامی

کلیه محصولات سیتکو، محک، آوه، مهر و ساراگاز موجود می باشد.

علم دوش اهرمی با سر دوش کامل
علم دوش اهرمی و کلاسیک پنج لایه

خمیری ده متری

شیرآلات اهرمی استاندارد ۴۰ و ۳۵ قیمت مناسب

خمیری ده متری

شیر اهرمی کاتریج چهل ارزان قیمت استاندارد

مغزی درجه یک روپیچ گرد

نوار تفلون سنگین ۵ گرم

پیسوار ۲×۳/۸ فراست
پیسوار ۲×۲ فیلتردار استاندارد
خودکار دریچه ای از ۱/۲ تا ۴ اینچ
شیر نفتی
تمام برنجی ایرانی
قوی توکاسه اهرمی
قیمت مناسب
قوی دیواری اهرمی
قیمت مناسب
آفتابه ۲×۲ اهرمی
شیر pvc ۱/۲ تا ۴ اینچ مخصوص آبیاری

شیرآلات کلاسیک ارزان قیمت موجود می باشد

کریستال

نقدی : ۲۳۰,۰۰۰ تومان

ضمانت

۵ سال ضمانت
۱۰ سال خدمات

دارای نشان استاندارد

قم، شهرک صنعتی شکوهیه
Crystal Manufacturer Santiary Valves

۰۹۱۰۰۱۰۰۵۳۰
۰۲۵ - ۳۳ ۳۴ ۲۹ ۸۹

فروشگاه پرواز
نمایندگی فروش شیرآلات آذرآب
نمایندگی فروش محصولات پرواز
تهران ، چهارراه گلوبندک ، کوچه حمام ملا باشی، پاساژ ۱۱۰ ، طبقه ۴ ، پلاک ۶
تلفن : ۵۵۸۹۹۱۴۰ | ۵۵۱۵۹۸۵۸ همراه : ۰۹۱۲-۳۸۰۶۰۱۵

EXIR

تهران-خیابان پاسداران-گلستان پنجم-پلاک ۱۲۰

تلفن : ۰۲۱-۲۲۹۶۸۸۸۹ همراه : ۰۹۱۲-۲۲۷۷۴۹۳

این بار قوی‌تر از سابق با برند خانه شیرآلات 1974

خانه شیرآلات ۱۹۷۴
Khaneh shiralat 1974

تماس با ما : ۰۷ - ۶۶۵۳۰۳۹۵ اسکان ۳۲

۷۹

www.eskanmag.com

brasiana
www.brasiana.com

پذیرش نمایندگی از شهرستانها

Pedal Bins

سطل‌های پدالی درب استیل و درب پلاستیک

سطل پدالی درب استیل همراه با رنگ بندی
Pedal Bin & colors

انواع سطل پدالی همراه با رنگ بندی
Pedal Bin & colors

Office Bins

سطل‌های اداری ساده
و پنجره‌دار استیل

3Years Guarantee

سطل اداری روزنامه باطله
Paper Bin

سطل‌های اداری ساده و پنجره‌دار
Lobby Bin

براسیانا لوازم بهداشتی و اداری

@brasiana brasianaa تلفن تماس: 88772213

پذیرش نمایندگی از شهرستانها

brasiana
www.brasiana.com

Laundry Rack &
Ironing Table

3Years
Guarantee

بند رخت
Laundry Rack
سایز ۱۵،۱۲ و ۱۸ متر
میز اتوی ایستاده
Ironing Table
سایز ۱۱۰ X ۳۰ سانتیمتر
میز اتوی ایستاده
Ironing Table
سایز ۹۰ X ۳۰ سانتیمتر
میز اتوی نشسته
Ironing Table
سایز ۹۰ X ۳۰ سانتیمتر

براسیانا لوازم بهداشتی و اداری

@brasiana brasianaa تلفن تماس : 88772213

پخش آسمان

مجید احمدی

ATLAS

شماره ثبت: ۱۹۲۲۸۰

Production & Distribution Firm

شرکت اطلس تولید کننده جدیدترین محصولات بهداشتی ، ساختمانی

تهران، حکیمیه، بلوار بهار، خیابان یاس

گلستان یکم بین گلستان ۳ و ۴، پلاک ۱، طبقه ۱

دفتر پخش محصولات اطلس: ۷۷۳۱۲۸۰۷ - ۷۷۳۱۰۸۲۰ (۰۲۱)

همراه: ۲۱۸۳۸۵۰ - ۱۴۸۴۱۷۵ (۰۹۱۲)

جا لباسی تمام آلومینیوم
درب آویز مدل الوند
طبقه حمام بیضی ۳ طبقه
سرویس ٤ تکه خارجی
جا مایع متالیک
سرویس سه کاره سفید
سرویس های رنگی متالیک
دستمال حوله ای رنگی متالیک سایز بزرگ
سطل و برس متالیک در رنگهای مختلف
دستمال رولی رنگی متالیک سایز کوچک
جا دستمالی رومیزی تمام کروم
سرویس تمام رزین خارجی ۵ تیکه
سرویس حمام ٤ طبقه
پادری طرح دار

پخش آسمان

مجید احمدی

کاریز KARIZ

Manufacturing & Providing Of Sanitary Building Equipment

لوازم بهداشتی ساختمانی کاریز

تهران، حکیمیه، بلوار بهار، خیابان یاس
گلستان یکم بین گلستان ۳ و ۴، پلاک ۱، طبقه ۱

دفتر پخش محصولات کاریز: ۷۷۳۱۲۸۰۷ - ۷۷۳۱۰۸۲۰ (۰۲۱)
همراه: ۲۱۸۳۸۵۰ - ۱۴۸۴۱۷۵ (۰۹۱۲)

@pakhshesaman

پخش سامان
SAMAN

دفتر فروش محصولات کاریز
در بازار تهران (گلوبندک)

قیمت نهایی را از ما بخواهید

تلفن : ۱ - ۰۲۱ - ۵۵ ۶۱ ۲۸۹۰ همراه: ۰۹۱۲ ۸۳ ۳۰ ۵۰۰
فکس : ۰۲۱ - ۵۵۸۱ ۸۳۵۰ مدیریت : ۰۹۱۲ ۱۲۵ ۴۰۳۸
آدرس : تهران، چهارراه گلوبندک، سرای فردوس، طبقه همکف، پلاک ۲۷
@pakhshesaman
@pakhshesaman

پخش سامان
SAMAN
دفتر فروش مرکزی محصولات رونیکا
در سراسر کشور

@pakhshesaman

آینه باکس فلاور
(45x60)
(20x60)

آینه باکس
اسکات طرح چوب
(60x60)

مدل داروخانه
(60x60)

مدل اسکات
(60x60)

آینه آنجل
(45x60)

جا مایع نسترن
(سفید و کروم)

جا مایع رونیکا
(سفید و کروم)

آینه دلفین
(60x60)

(201)
(202)
(205)
(206s)

قیمت نهایی را از ما بخواهید

تلفن: ۱ - ۰۲۱ - ۵۵ ۶۱ ۲۸۹۰
همراه: ۰۹۱۲ ۸۳ ۳۰ ۵۰۰
فکس: ۰۲۱ - ۵۵۸۱ ۸۳۵۰
مدیریت: ۰۹۱۲ ۱۲۵ ۴۰۳۸
آدرس: تهران، چهاراه گلوبندک، سرای فردوس، طبقه همکف، پلاک ۲۷

@pakhshesaman
@pakhshesaman

MODJE
INDUSTRIAL GROUP

فروشگاه صدف

نمایندگی فروش در سراسر ایران

https://telegram.me/sadafshops

آدرس نمایشگاه و فروشگاه: خیابان خیام، بالاتر از چهارراه گلوبندک، کوچه آجودان باشی، پاساژ گلوبندک، طبقه همکف، شماره ۲

تلفن: ۲ - ۵۵۸۹۷۰۰۱ ۵۵۶۰۳۱۱۲ تلفکس: ۵۵۶۱۱۶۲۳ سلیمانی: ۰۹۱۲ ۱۴۴۶۰۸۰ چکاوه: ۰۹۱۲ ۱۰۴۲۳۶۶

NEGAR
نگار
تولید کننده آینه و سرویس بهداشتی
با بیش از ۲۰ سال سابقه در تولید آینه و سرویس های بهداشتی
کلیه محصولات نگار
دارای ۵ سال ضمانت
می باشد
https://telegram.me/sadafshops
محصول جدید سرویس ۳ پارچه
فروشگاه صدف
نمایندگی فروش در سراسر ایران
آدرس نمایشگاه و فروشگاه: خیابان خیام، بالاتر از چهارراه گلوبندک، کوچه آجودان باشی، پاساژ گلوبندک، طبقه همکف، شماره ۲
تلفن: ۲ - ۵۵۸۹۷۰۰۱ ۵۵۶۰۳۱۱۲ تلفکس: ۵۵۶۱۱۶۲۳ سلیمانی: ۰۹۱۲ ۱۴۴۶۰۸۰ چکاوه: ۰۹۱۲ ۱۰۴۲۳۶۶

آدرس نمایشگاه و فروشگاه: خیابان خیام، بالاتر از چهارراه گلوبندک، کوچه آجودان باشی، پاساژ گلوبندک، طبقه همکف، شماره ۲

تلفن: ۲ - ۵۵۸۹۷۰۰۱ ۵۵۶۰۳۱۱۲ تلفکس: ۵۵۶۱۱۶۲۳ سلیمانی: ۰۹۱۲ ۱۴۴۶۰۸۰ چکاوه: ۰۹۱۲ ۱۰۴۲۳۶۶

Saba

موسسه تولیدی صبا

هر آنچه نیاز شماست

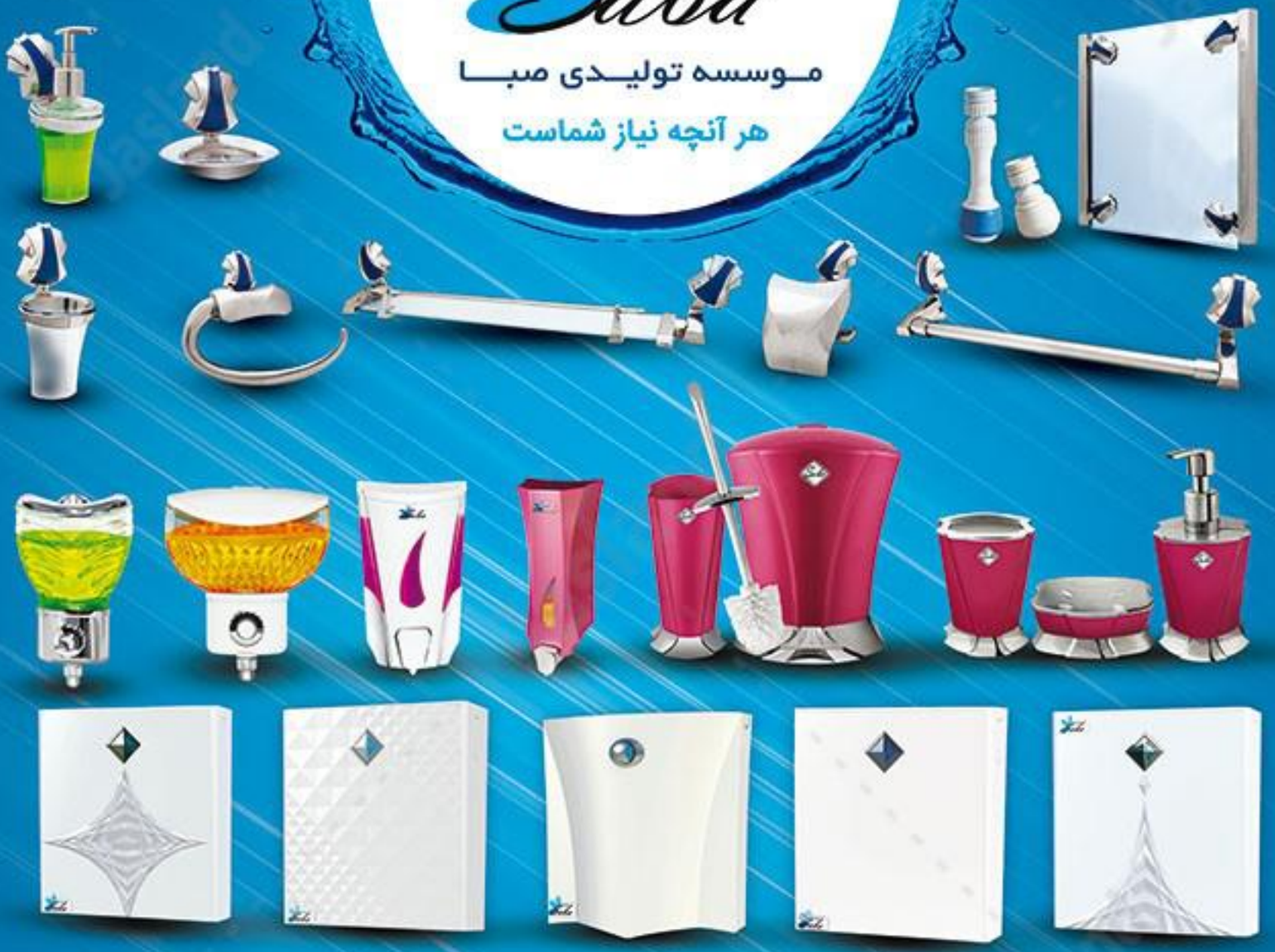

فروشگاه وحدت:

(۰۲۱) ۵۵۵۸ ۷۲۸۴ (۰۲۱) ۵۵۵۸ ۷۲۸۳

۰۹۱۲ ۲۴۶ ۲۲۸۰ ۰۹۱۲ ۵۱۷ ۴۵۸۶

Telegram:vahdat_shop

WWW.SABA-J.COM

SAFA
Producer and Broadcaster
www.safa-j.com

نمایندگی فروش محصولات صفا ۰۹۱۲ ۱۱۷ ۳۷۴۳
محمد حسین بزرگ ۰۲۱ - ۵۵۸۰۸۴۵۱
info@safa-j.com ۰۲۱ - ۵۶۵۴۲۸۶۵

telegram.me/eskanmag
تماس با ما: ۶ - ۵۹۳۰۳۵۶۶ اسکان ۳۲

تولید و پخش رحمت پور

خرید با کیفیت در سایه اعتماد

((کلیه اجناس در اندازه و رنگ های مختلف می باشد))

پذیرش نمایندگی فعال
از سراسر کشور
@Rahmatpor96

2 YEARS WARRANTY

قلاب آشپزخانه
از ۲ شاخه الی ۶ شاخه

پانل حمام

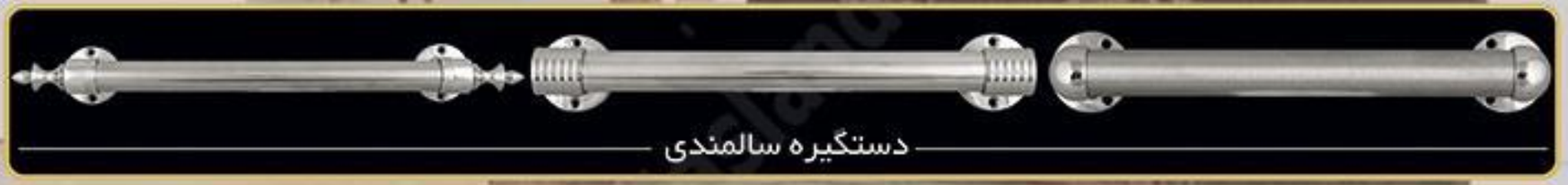

دستگیره سالمندی

کنج حمام یاسمین
کنج حمام سیمین طلایی
وسط جاسمین
کنج حمام جاسمین
کنج حمام سیمین

۶۶۰۰۰۳۷۹
۰۹۱۲۳۸۸۳۵۸۵

تهران، شور آباد ، روبروی مهدی آباد ، خیابان دوم شرقی، فتح ۵، پلاک ۱۲

متین

MATIN

شماره ثبت : ۳۱۹۵۹

تهران، خیابان خاوران، خیابان نباتی، خیابان حیدری، پلاک ۱۷

تلفن: ۳۳۴۳۶۰۸۴ - ۳۳۴۳۹۲۱۲ - ۳۳۶۹۲۱۵۶ تلفکس: ۳۳۶۸۷۷۵۲

همراه: ۰۹۱۲۵۳۸۰۵۲۸ - ۰۹۱۲۵۱۰۰۰۷۸ - ۰۹۱۲۵۳۷۹۸۹۱

www.matingroup.net

@matin4855group

matin4855group

M164

M192

M146 M144 M145 M125 M124 M001

M116 M129 M127 M115 M122 M123

M113 M133 M120 M114 M112

M137 M138 M140 M143 M119

M104 M142

شرکت بیست بسپار اسپادانا

بیست بسپار

تولید کننده لوله و اتصالات تک لایه و پنج لایه

دفتر فروش: ۰۲۱-۵۵۲۳۲۸۷۷
حاج احمدی ۰۹۱۲-۲۷۲۶۱۱۷
۰۲۱-۵۵۲۳۲۸۷۶
جعفری ۰۹۱۲-۶۷۰۳۸۱۶

رهانه
RAHANEH

دفتر فروش
۰۲۱-۵۵ ۳۳ ۲۸ ۷۶
۰۲۱-۵۵ ۳۳ ۲۸ ۷۷

URS

سارا گاز
SARA GAS

دفتر فروش :
۰۲۱-۵۵ ۳۳ ۲۸ ۷۷
۰۲۱-۵۵ ۳۳ ۲۸ ۷۶

شیرگازی "1/2 تا "2

AZAR آذر

فروش تهران:

تلفن: ۰۲۱-۵۵۶۰۳۱۰۹

۰۲۱-۵۵۱۵۵۶۸۷-۹

PACO

فروشگاه چاوشی

وارد و عرضه کننده اتصالات گالوانیزه آب گرم

چهار راه گلوبندک، سرای شاد، طبقه دوم، پلاک ۳۷
تلفن : ۱۳۹۴ ۶۹ ۵۵ - فکس : ۷۶۳۳ ۱۵ ۵۵
همراه: ۰۹۱۲ ۳۵۷ ۳۹۷۹

NOORI CHODAN WORLD

دنیای چدن نوری

تولید و پخش انواع دریچه ها

پخش عمده سرب و کنف

قطعات چدنی در اشکال سفارشی (داتیل ، خاکستری)

لوله و اتصالات فلنچ دار و سرکاسه‌دار چدنی

دریچه منهول

دریچه منهول پلی اتیلن

پا درختی کامپوزیت

دریچه کنتور آب چدنی

دریچه منهول کامپوزیت

دریچه منهول لولادار

کف خواب

کف شور

تلفن: ۶۶۶۹۴۶۳۵ - ۰۲۱-۶۶۶۸۰۰۱۳

تهران، شاد آباد، بازار آهن، مجتمع تجاری ۱۷ شهریور، بلوک B/ب، طبقه همکف، پلاک ۵۹

تلفکس: ۰۲۱-۶۶۶۴۳۲۹۴ همراه: ۰۹۱۲-۹۳۲۳۰۰۵

امین کنتورآب

Amin Water Meter

www.bazarkontor.com

بزرگترین توزیع کننده انواع کنتور و لوازم انشعاب آب
(کنتورهای خانگی، صنعتی، آبیاری -شیرهای قطع و وصل، شبکه، انشعاب -لوله محفظه، دریچه و ...)

۰۲۱ - ۵۵۶۲۰۲۲۵
۰۲۱ - ۵۵۱۶۳۰۵۵
۰۹۱۲ ۱۲۳ ۰۵ ۷۵
۰۹۱۲ ۷۰۳ ۰۷ ۴۴
۰۲۱ - ۵۵ ۸۹۱۱۷۳

چهارراه گلوبندک، پاساژ سیدالشهداء، طبقه روی همکف، پلاک ۳

محصولات: آبفر، سنجش، آب بان، نیک تراز، فراسنج، پارس، پرواز، یزدآب و...

تولید کننده کنتور با مارک اروند

صنعت پارسیان

p.s Parsian Sanat

تولیدکننده اتصالات برنجی

جاده خاوران، شهرک صنعتی
خاوران، سایت فن آوران، بلوار کوثر،
خیابان یاس شرقی، پلاک ۴۰۰۴
کد پستی ۱۸۶۵۱۶۶۸۹۸

۰۲۱-۳۳۲۸۱۴۵۵
۰۲۱-۳۳۲۸۱۴۲۰
۰۹۱۲۱۹۹۴۳۷۹
۰۹۱۲۳۵۸۷۲۲۹

www.pslooleh.ir

فروشگاه پارس

عامل فروش ایرسا، مالک، گروپ، سیتکو و
پخش کننده لوازم ساختمانی

سحند D.N سیتکو SITCO راسان

تهران: خیابان خیام شمالی، مجتمع تجاری برلیان، طبقه دوم، پلاک ۳ ۰۹۳۵ ۹۳۴ ۵۷۵۸ تلفن: ۳۳۹۳۸۲۰۵ - ۰۹۱۲ ۶۰۳ ۱۷۱۹ (رسولی) ۳۳۹۸۷۰۴۲ - ۰۹۱۲ ۸۰۰ ۸۱۰۹ (ثقفی)

پخش اصیل (ملک‌لو)

دارای نشان استاندارد برای کلیه لوله و اتصالات

تولید و پخش لوله واتصالات

آب سرد، گرم، داغ

بی رقیب در قیمت، بی همتا در کیفیت

تلفن دفتر فروش: ۳۳۵۱۸۵۹۳ - ۳۳۱۲۶۶۳۴-۳۳۵۵۵۸۹۵ (۰۲۱) فاکس: ۴۳۸۵۵۲۲۳ (۰۲۱) ۰۹۳۰۱۱۱۵۸۹۲

کانال تلگرام: telegram.me/maleklooassil

گروه تولیدی آب تراز
تولید کننده کنتورآب با مارک آب تراز
توزیع کننده انواع کنتورآب ولوازم انشعاب آب (کنتورهای خانگی و صنعتی
شیرهای قطع و وصل ،شبکه های انشعاب)
۳۳ ۹۶ ۵۹ ۷۸
۳۳ ۹۲ ۹۵ ٤٤
۳۳ ٦۱ ٦۵ ۹٦
۰۹۱۲ ۲۸۷ ۸۰٤۳
۰۹۱۲ ۵۲٤ ٦۷۲۱
۳٦ ۰۵ ۹۲ ۱٤
تهران، چهارراه گلوبندک، خیام شمالی
پاساژ محمدی، طبقه سوم، پلاک ۱٦
www.abtarazco.com
Ferimola68@gmail.com

نرم افزار حسابداری پارمیس
پرکاربرد ترین
نرم افزار حسابداری
در صنعت ساختمانی کشور
با نسل جدید نرم افزار های حسابداری پارمیس
کسب و کار خود را هوشمند مدیریت کنید
جهت مشاوره رایگان
با ما تماس بگیرید
تلفن: ۰۲۱ - ۸۷۷۵۸
وبسایت: www.ParmisIT.com

۰۲۱-۲۶۳۲۴۳۰۸ ۰۲۱-۲۶۳۲۴۳۱۲
www.erdan.ir @erdanalvin
خدمات پس از فروش تهران
۰۲۱-۷۷۷۲۶۸۹۵-۶
خدمات پس از فروش شهرستان ها
۰۲۱-۷۷۷۲۸۱۰۶ ۰۲۱-۷۷۷۲۸۰۹۹

اِردان

COMPANY
ERDAN

EG 33

EG 45

EG 5

EG 2

EG 38

EG 58

H 9

EG 401

H 6

دلتا پخش

Delta Distribution

DELTA

Akhavan اخوان

GHAHRAMAN Manufacturer of Sanitary Vessels Made in Iran

استیل البرز ALBORZ

...بیمکث

دپوی کامل محصولات استیل البرز ، بیمکث ، اخوان و قهرمان

راسان RASSAN

simer هود،گاز،سینک سیمر

کن لوازم خانگی

Franta فرانتا Home Appliances هود،گاز،سینک فرانتا

چینی بهداشتی گلسار فارس

چینی بهداشتی آرمیتاژ

چینی بهداشتی مروارید

تهران ، بزرگراه رسالت ، خیابان بنی‌هاشم ، کوچه سپیده ، مجتمع سپید ، واحد ۴۳

۰۹۳۰-۲۴۰۲۰۱۹

تلفن : ۰۲۱-۲۲۳۱۱۱۸۸ فکس : ۰۲۱-۲۲۳۱۱۱۸۹ ۰۹۱۲۵۲۰۳۷۲۰ سیفی ۰۹۱۲۱۷۹۴۳۲۹ ابرقویی

telegram.me/eskanmag

سینک الماس
ALMAS

دفتر فروش سینک الماس مازندران آمل

تلفن : ۰۱۱-۴۴۲۶۷۲۷۲ ۰۱۱-۴۴۲۶۹۲۲۲

همراه : ۰۹۱۱-۳۲۷۰۰۸۰ ۰۹۱۱-۱۲۷۵۴۷۶

SA39 122x50

SA32 50x50

SA08 100x60

SA04 120x50

SA24 120x60

SA17 120x52

SA37 80x46

SA11 102x50

SA21 120x60

SA40 80x50

SA23 122x50

پخش مهتاب

پخش کننده محصولات آشپزخانه

هود ، سینک ، اجاق رومیزی ، فر ، شیرآلات و تجهیزات آشپزخانه

۰۲۱۵۵۶۶۳۱۸۱ - ۰۹۱۲۰۷۶۱۶۷۷ - ۰۹۳۵۳۰۹۶۵۱۱

pakhsh.mahtab pakhsh_mahtab www.pakhshmahtab.com

ILIA STEEL
ایلیا استیل

استیل البرز
ALBORZ

ROHAM
KITCHEN HOOD & GAS STOVE

بیمکث
هود، اجاق گاز، سینک، فر

Akhavan
اخوان

کن
لوازم خانگی
CAN

شیرآلات بهداشتی
Spiral
اسپیرال
Manufactorer of Sanitary Valves

درسا
لوازم خانگی آشپزخانه

WISER

MAHTAB
Kitchen appliance distribution

پخش ابراهیمی

بزرگترین و کاملترین

پخش کننده

لوازم بهداشتی و ساختمانی

در استان البرز

بیمکث

romanzzo

الکس

Poly Steel

هود درخشان

هود ، گاز ، سینک

البرز ، کرج ، کمالشهر ، خیابان
امام خمینی روبروی میلاد ۲۱
پلاک ۷۸۸

مدیریت : ۰۹۱۲۰۳۰۵۳۰۶

مدیر فروش: ۰۹۳۶۹۴۷۹۴۱۵

کارشناس فروش: ۰۹۱۹۵۹۴۵۶۶۲

تلفن : ۰۲۶۳۴۷۱۴۲۴۸

۰۲۶۳۴۷۰۸۳۰۱

۰۲۶۳۴۷۱۴۲۴۷

@ebrahimi_group

سینک نیمه فانتری
عمق ۱۸
قیمت : ۲۴۰۰۰۰

سینک فانتری
عمق ۲۰
قیمت : ۳۲۵۰۰۰

CAN
مجید شبستری
۰۹۱۹-۷۷۸۲۷۶۸
۰۲۱-۷۷۸۸۲۹۸۴
Golshanraz_shabestari@gmeil.com
آشپزخانه به سبک استیل البرز
@pakhshemajid
دِپوی کامل محصولات کن، استیل البرز، بیمکث، درخشان
شیرآلات درخشان
بیمکث
استیل البرز
ALBORZ

مرکز پخش یراق و تجهیزات آشپزخانه

وحید طباطبایی 0912-169 13 93 مهدی پناهی نیا 0912-577 72 04

تلفن: 026-34 82 56 36 0937-7932363

اورست EVEREST

بازرگانی اِورست

استیل البرز

تپش زندگی در ❤ خانه تو

AL BORZ

کامل ترین موجودی محصولات استیل البرز و کن با بالاترین درصد تخفیف
و ارسال رایگان تا باربری حتی تک محصول
استیل البرز و کن را در حجم خاور و تکی تحویل روز از ما بخواهید
کرایه حمل خاوري رایگان

CAN

Home Appliances

بیمکث Bimax

اخوان هود، سینک، گاز، فر Akhavan

هود و اجاق گاز
ارزان قیمت

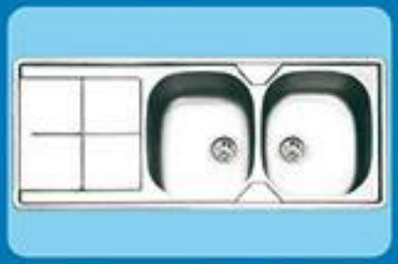

اعطای نمایندگی در سراسر کشور

telegram.me/iliapakhsh

www.iliapakhsh.com

ایلیا پخش

ILIA PAKHSH

دفتر فروش تهران : نواب، بلوار بریانک، خیابان قاقازانی، بن بست لاله‌گون، پلاک ۷، واحد ۲

تلفن : ۵۵۷۶۷۹۳۹ ، ۵۵۷۶۹۳۳۸ ، ۰۹۱۲-۵۰۱۵۵۸۳ مدیریت : معروفی

بیمکث Bimax

RONIC Ronic Plus

Akhavan

استیل البرز ALBORZ

ILIA STEEL ایلیا استیل

KABOK SANITARY FAUCETS

درسا لوازم خانگی آشپزخانه

قن لوازم خانگی

فرانسز

MASTER HOME APPLIANCES

AROMA Built - in Kitchen Appliances

TENSER تنسر

شیرآلات قهرمان

نوتریکا شیرآلات

KWC FAUCETS شیرآلات بهداشتی

شیرآلات درخشان

پخش استیل البرز

@steel.alborz

کاملترین دپو محصولات استیل البرز و کن

استیل البرز ALBORZ

CAN Home Appliances

Akhavan اخوان

تهران، میدان بهارستان، خیابان جورکش، پلاک ۲

۳۳۹۸۳۳۶۵ _ ۳۳۵۳۲۴۰۲ _ ۳۳۹۳۹۲۱۸ _ ۰۲۱

۰۲۱ - ۳۳۹۱۶۷۱۷

دفتر مرکزی پخش:

تبریز

تلفن:

۰۴۱-۳۲۸۷۴۰۷۵

همراه: (مقدم)

۰۹۱۸-۱۳۱۶۸۲۲

همراه:(عظیمی)

۰۹۱۲-۰۲۴۵۴۶۶

www.arassink.ir سینک استیل ارس

HADSON®
هادسون
SABAF GAS VALVE & BURNERS
Made In ITALY
my luxuery kitchen
اولین و بزرگترین تولیدکننده فر توکار در ایران
تهران، بلوار میرداماد، بالاتر از پمپ بنزین، ساختمان آلیش گاز، طبقه اول
تلفن : ۷۲ و ۰۲۱-۲۶۴۱۵۳۷۰ فکس : ۰۲۱-۲۶۴۰۱۴۴۰
www.hadson.ir info.hadson@yahoo.com

پخش آشتیانی

آدرس: خیابان پیروزی، خیابان پورمند، خیابان دهم فروردین
خیابان داورزنی، پلاک ۲۴
همراه: ۰۹۱۲-۴۳۰۹۹۶۷
تلفن: ۰۲۱-۳۳۱۰۵۶۵۶
۰۲۱-۳۳۰۷۵۲۵۷
۰۹۱۰-۲۶۹۳۹۰۰
۰۹۳۸-۱۸۵۷۹۶۵

پخش آشتیانی

آدرس: خیابان پیروزی، خیابان پورمند، خیابان دهم فروردین
خیابان داورزنی، پلاک ۲۴
همراه:۰۹۱۲-۴۳۰۹۹۶۷
تلفن:۰۲۱-۳۳۱۰۵۶۵۶
۰۹۱۰-۲۶۹۳۹۰۰
۰۲۱-۳۳۰۷۵۲۵۷
۰۹۳۸-۱۸۵۷۹۶۵

Luxury kitchens
with elk

ELK
Dream
Create
Live
Kitchen, hood, sink, oven
021-77347501
0912 513 7382
elk.ir
@Elkcom
www.elk.ir
آدرس :تهرانپارس خیابان اتحاد هفتم پلاک ۴۱

میلاد
تجهیزات آشپزخانه
۲۶۳۲۳۰۵۰ - ۲۶۳۲۳۰۶۰ - ۲۶۳۲۳۰۷۰

2001
120 * 60 cm

2005
120 * 60 cm

2012
116 * 50 cm

2002
120 * 50 cm

2006
160 * 50 cm

2014
100 * 50 cm

2003
120 * 60 cm

2008
116 * 50 cm

2016
100 * 50 cm

2004
116 * 50 cm

2010
116 * 50 cm

2016
62 * 48 cm

MILAD
Kitchen Appliances

A

Viva 3D
90 cm

Sorena
90 cm

Arvin
90 cm

Artin
90 cm

Veniz
90 cm

Arad
70 cm

G 301
89 * 52 cm
A

S 5Z
89 * 52 cm
A

A101D
89 * 52 cm
A

G 78
89 * 52 cm
A

G 43
90 * 47 cm
A

G 44
59 * 51 cm
A

Jasland

France
فرانس

5 YEARS
Guaranty

لـوازم خـانه وآشپـزخـانه

Home And Kitchen Appliances

France
فرانسر

تنها برند وارداتی به ایران
بصورت CBU

franceco.vip

اعطای نمایندگی : ۰۲۱-۵۵۰۴۶۵۳۰

تجهیزات توکار آشپزخانه

آروا

2162N-R&L 116x50 cm

R10

EX-008 34x40 cm

EX-009 40x40 cm

سینکهای باکسی

زیر کرین

زیر آب مربع

ورق ۱ میلیمتر

عمق لگن ۲۰ سانتیمتر

AROMA®

Built - in Kitchen Appliances

Registered in Italy

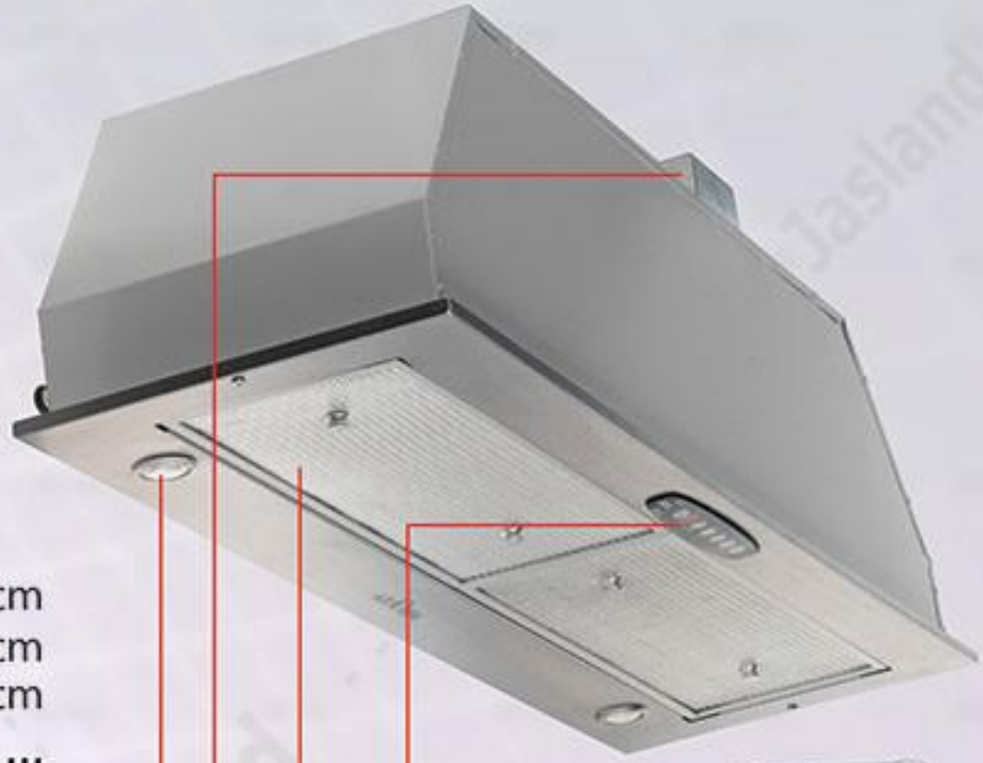

D1002 55cm
D1007 70cm
D1021 90cm

سه سایز

هود مخفی

صفحه کنترل لمسی ژله ای

غیر قابل نفوذ در برابر چربی و رطوبت

لامپ کم مصرف SMD

برد اکسترنال

فیلتر مگنتیک

موتور توربو فول فلزی دو فن بی صدا

سازمان فروش: ۳۰-۸۸۰۵۲۳۹۲

صدای مشتری: ۰۹۱۹ ۸۸ ۹۹ ۵۶۵

www.aromakitchen.ir

www.aroma-italy.com

Instagram : Aroma.it

https://T.me/AROMAGROUP

با گارانتی آرمان سرویس + : ۵-۸۸ ۶۱۶۲ ۸۴

France
فرانسر

لوازم خانه وآشپزخانه
Home And Kitchen Appliances

FC-S1

5 YEARS Guaranty

تنها برند وارداتی به ایران
بصورت CBU

franceco.vip

اعطای نمایندگی : ۰۲۱-۵۵۰۴۶۵۳۰